Węzeł W1

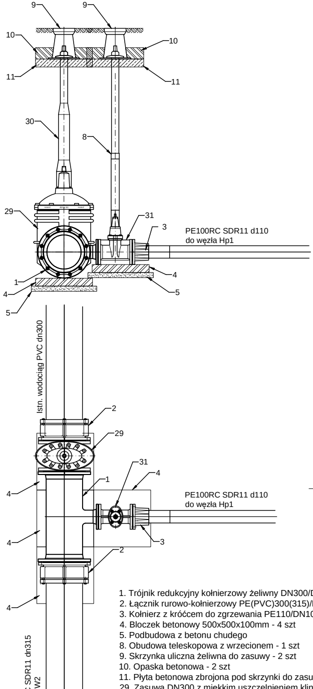
9
9
10
10
11
11
30
8
29
31
3
PE100RC SDR11 d110
do węzła Hp1
1
4
4
5
5
Istn. wodociąg PVC dn300
2
29
31
4
1
4
4
2
3
4
PE100RC SDR11 d110
do węzła Hp1
PE100RC SDR11 dn315
do węzła W2

1. Trójnik redukcyjny kołnierzowy żeliwny DN300/DN100 - 1 szt
2. Łącznik rurowo-kołnierzowy PE(PVC)300(315)/DN300 - 2 szt
3. Kołnierz z króćcem do zgrzewania PE110/DN100 - 1 szt
4. Bloczek betonowy 500x500x100mm - 4 szt
5. Podbudowa z betonu chudego
8. Obudowa teleskopowa z wrzecionem - 1 szt
9. Skrzynka uliczna żeliwna do zasuwy - 2 szt
10. Opaska betonowa - 2 szt
11. Płyta betonowa zbrojona pod skrzynki do zasuw - 2 szt
29. Zasuwa DN300 z miękkim uszczelnieniem klina - 1 szt
30. Obudowa teleskopowa z wrzecionem do zasuwy DN300 - 1 szt
31. Zasuwa DN100 z miękkim uszczelnieniem klina - 1 szt

Punkt 1

Węzeł Hp1

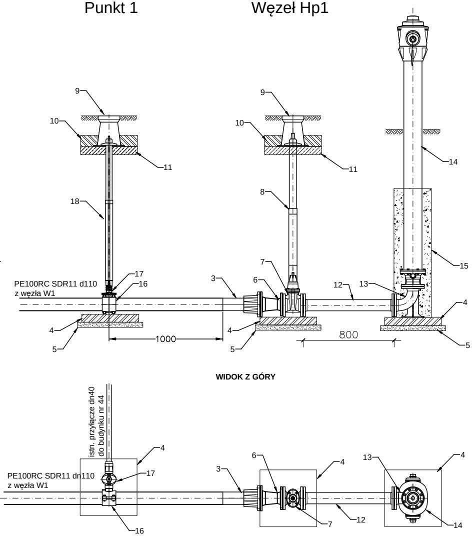
9
10
11
18
17
16
PE100RC SDR11 d110
z węzła W1
4
5
1000
3
9
10
11
8
7
6
4
5
12
13
800
14
15
4
5
WIDOK Z GÓRY
istn. przyłącze dn40
do budynku nr 44
4
17
PE100RC SDR11 dn110
z węzła W1
16
3
6
4
7
12
13
4
14

3. Kołnierz z króćcem do zgrzewania PE110/DN100 - 1 szt
4. Bloczek betonowy 500x500x100mm - 3 szt
5. Podbudowa z betonu chudego
6. Zwężka FFR DN100/DN80 - 1 szt
7. Zasuwa DN80 z miękkim uszczelnieniem klina - 1 szt
8. Obudowa teleskopowa z wrzecionem - 1 szt
9. Skrzynka uliczna żeliwna do zasuwy - 2 szt
10. Opaska betonowa - 2 szt
11. Płyta betonowa zbrojona pod skrzynki do zasuw - 2 szt
12. Króciec dwukołnierzowy FF DN80 L=800mm - 1 szt
13. Kolano stopowe żeliwne kołnierzowe DN80 - 1 szt
14. Hydrant nadziemny DN80 PN16 zgodny z PN-EN 14339 - 1 szt
15. Obsypka żwirowa 2-16mm z zagęszczeniem
16. Obejma siodłowa elektrooporowa dn110/GW DN32 - 1 szt
17. Zasuwa do przyłączy domowych ze złączem ISO dn40 i GZ DN32 - 1 szt
18. Obudowa teleskopowa z wrzecionem do przyłączy domowych - 1 szt

Istn. wodociąg PVC dn160
4
5
Istn. wodociąg PV

2. Łącznik rurowo-kołnierzowy PE(PVC)
4. Bloczek betonowy 500x500x100mm -
5. Podbudowa z betonu chudego
8. Obudowa teleskopowa z wrzecionem
9. Skrzynka uliczna żeliwna do zasuwy
10. Opaska betonowa - 2 szt
11. Płyta betonowa zbrojona pod skrzyn
21. Łącznik rurowo-kołnierzowy PVC160
23. Zwężka FFR DN300/DN150 - 1 szt
29. Zasuwa DN300 z miękkim uszczelni
30. Obudowa teleskopowa z wrzecione
32. Trójnik kołnierzowy żeliwny DN300/
33. Zasuwa DN200 z miękkim uszczelni
34. Kołnierz z króćcem do zgrzewania P
39. Zwężka FFR DN300/DN200 - 1 szt

Węzeł W2

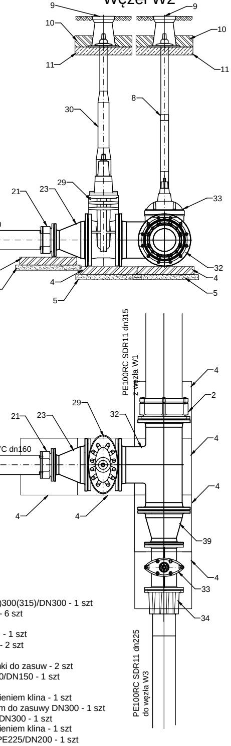
9
9
10
10
11
11
30
8
21
23
29
33
32
4
4
5
5
PE100RC SDR11 dn315
z węzła W1
4
2
4
4
4
21
23
29
32
C dn160
4
4
39
33
34
PE100RC SDR11 dn225
do węzła W3

)300(315)/DN300 - 1 szt
- 6 szt

- 1 szt
- 2 szt

ki do zasuw - 2 szt
0/DN150 - 1 szt

ieniem klina - 1 szt
m do zasuwy DN300 - 1 szt
DN300 - 1 szt
ieniem klina - 1 szt
PE225/DN200 - 1 szt

Punkt 2

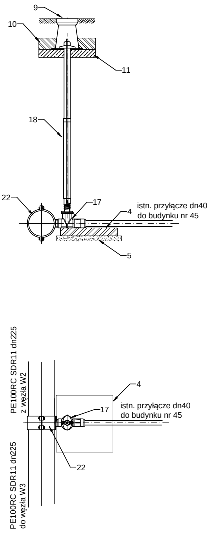
9
10
11
18
22
17
4
istn. przyłącze dn40
do budynku nr 45
5
PE100RC SDR11 dn225
z węzła W2
4
17
istn. przyłącze dn40
do budynku nr 45
22
PE100RC SDR11 dn225
do węzła W3

4. Bloczek betonowy 500x500x100mm - 1 szt
5. Podbudowa z betonu chudego
9. Skrzynka uliczna żeliwna do zasuwy - 1 szt
10. Opaska betonowa - 1 szt
11. Płyta betonowa zbrojona pod skrzynki do zasuw - 1 szt
17. Zasuwa do przyłączy domowych ze złączem ISO dn40 i GZ DN32 - 1 szt
18. Obudowa teleskopowa z wrzecionem do przyłączy domowych - 1 szt
22. Obejma siodłowa elektrooporowa dn225/GW DN32 - 1 szt

Węzeł W3

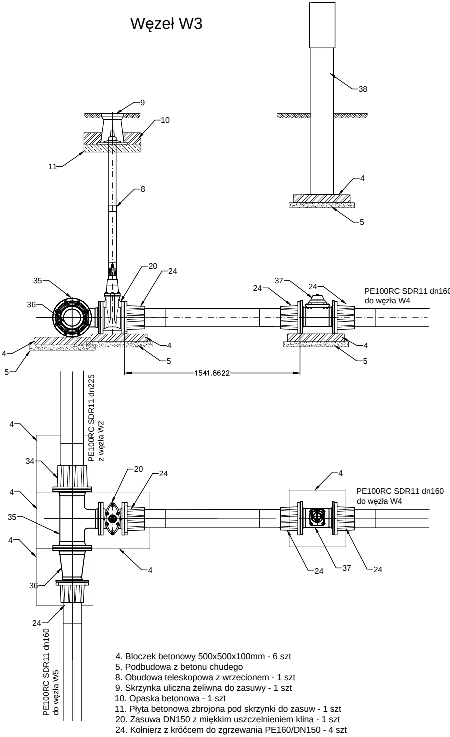
38
9
10
11
4
5
8
20
24
35
36
37
24
24
PE100RC SDR11 dn160
do węzła W4
4
4
4
5
5
5
1541.8622
PE100RC SDR11 dn225
z węzła W2
4
34
4
20
24
4
PE100RC SDR11 dn160
do węzła W4
35
4
4
36
24
24
37
24
PE100RC SDR11 dn160
do węzła W5

4. Bloczek betonowy 500x500x100mm - 6 szt
5. Podbudowa z betonu chudego
8. Obudowa teleskopowa z wrzecionem - 1 szt
9. Skrzynka uliczna żeliwna do zasuwy - 1 szt
10. Opaska betonowa - 1 szt
11. Płyta betonowa zbrojona pod skrzynki do zasuw - 1 szt
20. Zasuwa DN150 z miękkim uszczelnieniem klina - 1 szt
24. Kołnierz z króćcem do zgrzewania PE160/DN150 - 4 szt
34. Kołnierz z króćcem do zgrzewania PE225/DN200 - 1 szt
35. Trójnik redukcyjny kołnierzowy żeliwny DN200/DN150 - 1 szt
36. Zwężka FFR DN200/DN150 - 1 szt
37. Przepływomierz elektromagnetyczny DN150 zasilany bateryjnie
do montażu rozłącznego - 1 szt.
38. Słupek telemetryczny z pakietem baterii i przetwornikiem - 1 szt.

Punkt 3, 5, 9, 10, 12

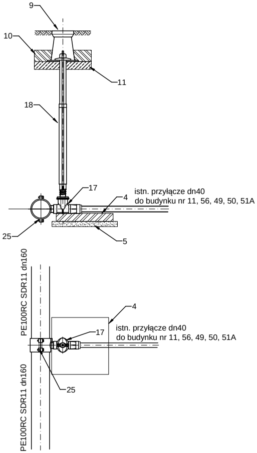
9
10
11
18
17
4
istn. przyłącze dn40
do budynku nr 11, 56, 49, 50, 51A
25
5
PE100RC SDR11 dn160
4
17
istn. przyłącze dn40
do budynku nr 11, 56, 49, 50, 51A
PE100RC SDR11 dn160
25

4. Bloczek betonowy 500x500x100mm - 1 szt
5. Podbudowa z betonu chudego
9. Skrzynka uliczna żeliwna do zasuwy - 1 szt
10. Opaska betonowa - 1 szt
11. Płyta betonowa zbrojona pod skrzynki do zasuw - 1 szt
17. Zasuwa do przyłączy domowych ze złączem ISO dn40 i GZ DN32 - 1 szt
18. Obudowa teleskopowa z wrzecionem do przyłączy domowych - 1 szt
25. Obejma siodłowa elektrooporowa dn160/GW DN32 - 1 szt

Węzeł W4

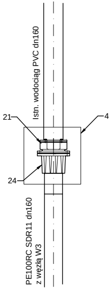
Istn. wodociąg PVC dn160
21
4
24
PE100RC SDR11 dn160
z węzła W3

4. Bloczek betonowy 500x500x100mm - 1 szt
21. Łącznik rurowo-kołnierzowy PVC160/DN150 - 1 szt
24. Kołnierz z króćcem do zgrzewania PE160/DN150 - 1 szt

Węzeł W5, W6, W7

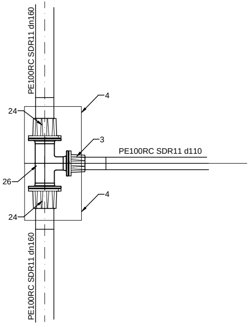
PE100RC SDR11 dn160
4
24
3
PE100RC SDR11 d110
26
4
24
PE100RC SDR11 dn160

3. Kołnierz z króćcem do zgrzewania PE110/DN100 - 1 szt
4. Bloczek betonowy 500x500x100mm - 2 szt
24. Kołnierz z króćcem do zgrzewania PE160/DN150 - 2 szt
26. Trójnik redukcyjny kołnierzowy żeliwny DN150/DN100 - 1 szt

Punkt 6, 7, 11

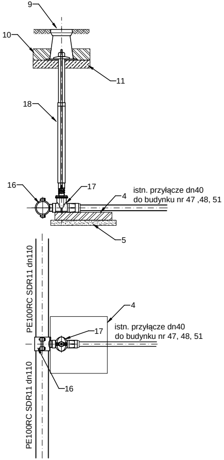
9
10
11
18
16
17
4
istn. przyłącze dn40
do budynku nr 47 ,48, 51
5
PE100RC SDR11 dn110
4
17
istn. przyłącze dn40
do budynku nr 47, 48, 51
16
PE100RC SDR11 dn110

4. Bloczek betonowy 500x500x100mm - 1 szt
5. Podbudowa z betonu chudego
9. Skrzynka uliczna żeliwna do zasuwy - 1 szt
10. Opaska betonowa - 1 szt
11. Płyta betonowa zbrojona pod skrzynki do zasuw - 1 szt
16. Obejma siodłowa elektrooporowa dn110/GW DN32 - 1 szt
17. Zasuwa do przyłączy domowych ze złączem ISO dn40 i GZ DN32 - 1
18. Obudowa teleskopowa z wrzecionem do przyłączy domowych - 1 szt

Węzeł Hp2, Hp4

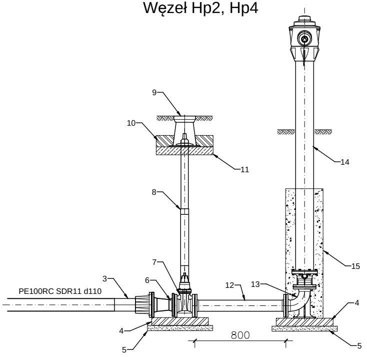
9
10
11
8
14
7
15
3
6
12
13
PE100RC SDR11 d110
4
4
5
5
800

WIDOK Z GÓRY

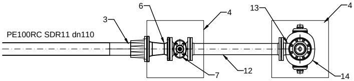
6
3
4
13
4
PE100RC SDR11 dn110
7
12
14

szt

3. Kołnierz z króćcem do zgrzewania PE110/DN100 - 1 szt
4. Bloczek betonowy 500x500x100mm - 2 szt
5. Podbudowa z betonu chudego
6. Zwężka FFR DN100/DN80 - 1 szt
7. Zasuwa DN80 z miękkim uszczelnieniem klina - 1 szt
8. Obudowa teleskopowa z wrzecionem - 1 szt
9. Skrzynka uliczna żeliwna do zasuwy - 1 szt
10. Opaska betonowa - 1 szt
11. Płyta betonowa zbrojona pod skrzynki do zasuw - 1 szt
12. Króciec dwukołnierzowy FF DN80 L=800mm - 1 szt
13. Kolano stopowe żeliwne kołnierzowe DN80 - 1 szt
14. Hydrant nadziemny DN80 PN16 zgodny z PN-EN 14339 - 1 szt
15. Obsypka żwirowa 2-16mm z zagęszczeniem

Punkt 13, 14

Węzeł Hp3

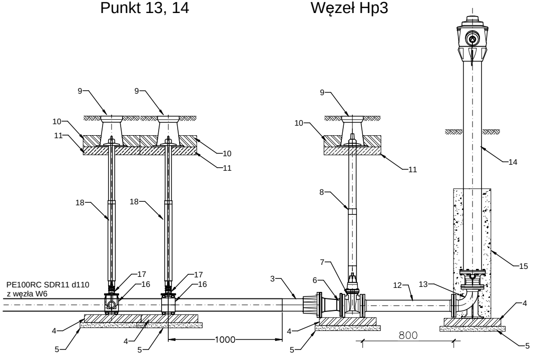
9
9
9
10
11
10
11
10
11
18
18
8
14
17
16
17
16
7
3
6
12
13
15
PE100RC SDR11 d110
z węzła W6
4
4
4
4
5
5
5
5
1000
800

WIDOK Z GÓRY

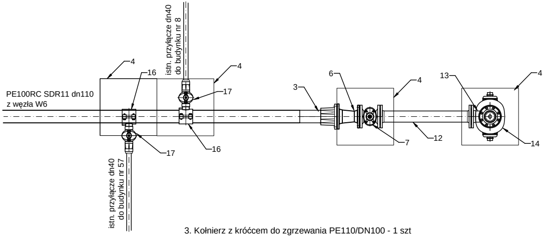
istn. przyłącze dn40
do budynku nr 8
4
16
4
17
PE100RC SDR11 dn110
z węzła W6
17
16
istn. przyłącze dn40
do budynku nr 57
6
3
4
13
4
7
12
14

3. Kołnierz z króćcem do zgrzewania PE110/DN100 - 1 szt
4. Bloczek betonowy 500x500x100mm - 4 szt
5. Podbudowa z betonu chudego
6. Zwężka FFR DN100/DN80 - 1 szt
7. Zasuwa DN80 z miękkim uszczelnieniem klina - 1 szt
8. Obudowa teleskopowa z wrzecionem - 1 szt
9. Skrzynka uliczna żeliwna do zasuwy - 3 szt
10. Opaska betonowa - 3 szt
11. Płyta betonowa zbrojona pod skrzynki do zasuw - 3 szt
12. Króciec dwukołnierzowy FF DN80 L=800mm - 1 szt
13. Kolano stopowe żeliwne kołnierzowe DN80 - 1 szt
14. Hydrant nadziemny DN80 PN16 zgodny z PN-EN 14339 - 1 szt
15. Obsypka żwirowa 2-16mm z zagęszczeniem
16. Obejma siodłowa elektrooporowa dn110/GW DN32 - 2 szt
17. Zasuwa do przyłączy domowych ze złączem ISO dn40 i GZ DN32 - 2 szt
18. Obudowa teleskopowa z wrzecionem do przyłączy domowych - 2 szt

Węzeł W8

UWAGI
1. Wszystkie kształtki i armatura z żeliwa sferoidalnego, zabezpieczone zewnętrznie i wewnętrznie metodą proszkową powłoką epoksydową o grubości min. 250 µm.
2. Hydrant malowany proszkowo koloru czerwonego RAL 3000 (opcja).
3. Między kształtki a blok oporowy należy włożyć folię PVC gr. 2mm.

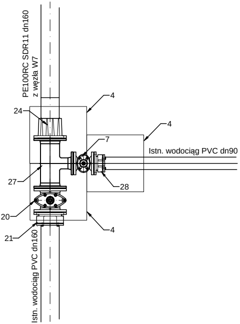
PE100RC SDR11 dn160
z węzła W7
24
4
4
7
Istn. wodociąg PVC dn90
27
28
20
4
21
Istn. wodociąg PVC dn160

4. Bloczek betonowy 500x500x100mm - 3 szt
7. Zasuwa DN80 z miękkim uszczelnieniem klina - 1 szt
24. Kołnierz z króćcem do zgrzewania PE160/DN150 - 1 szt
20. Zasuwa DN150 z miękkim uszczelnieniem klina - 1 szt
21. Łącznik rurowo-kołnierzowy PVC160/DN150 - 1 szt
27. Trójnik redukcyjny kołnierzowy żeliwny DN150/DN80 - 1 szt
28. Łącznik rurowo-kołnierzowy PVC90/DN80 - 1 szt

Pracownia Projektowa, inż. Grzegorz Możdżeń
28-500 Kazimierza Wielka ul. Sienkiewicza 64

Temat
Remont sieci wodociągowej polegający na wymianie rurociągów
w miejscowości Szczytniki, gm. Proszowice

Faza
PB + PW

Tytuł rysunku
Węzły wodociągowe

Data
07.2019

Inwestor
Gmina Proszowice, ul. 3-go Maja 72, 32-100 Proszowice

Skala
1:25

Autor projektu
inż. Grzegorz Możdżeń SWK/0099/POOS/05

Podpis

Nr rys.
7